Geoprobe®
Faktablad med overblik over mål og vægt

November 2026

Geoprobe® model 6011DT

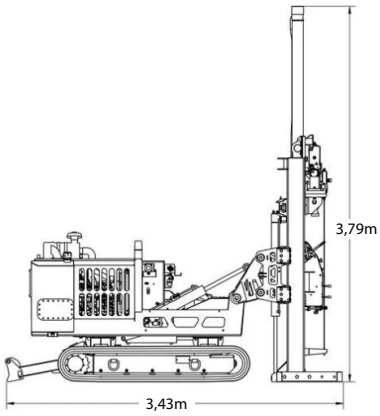

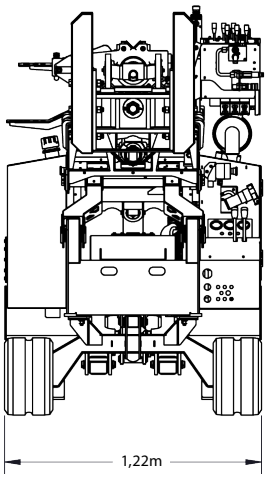

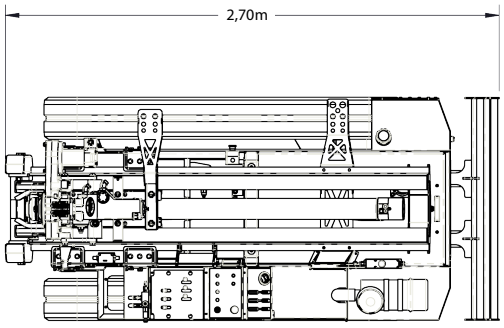

Overall Dimensions	m
Width	1,22
Length (transort)	2,70
Length (deployed, lateral fully retracted	3,85
Height (normal transport)	1,96
Height (deployed; head full up)	3,84

Geoprobe® borerig med bælter som gør riggen meget smidig og perfekt på lokaliteter med ringe plads. Vægten på ca. 2200 kg er forholdsvis lav og bliver fordelt på de store bælter. Ved transport af riggen på følsomme og/eller bløde overflader, benyttes køreplader for at undgå skader og mærker på underlaget. Riggen passer godt til in-situ-undersøgelser med MIP, HPT, OIP og EC-log, da kraften på GH63 hammeren er tilpas til at få sonden banket ned i passende dybde, men dog med en mindre risiko for, at de følsomme sensorer bliver overbelastede. Riggen er desuden sat op til at kunne udtage vandprøver, kerneprøver og poreluft, samt injektion af diverse reaktanter og permanente filtersætninger. Skal der bores i hårde belægninger som f.eks. beton, kan der monteres et roterende bor på riggen. Riggen er udstyret med løfteøjer, så den kan løftes ind på steder hvor det ikke er muligt at komme ind ellers.

For at gøre riggen så alsidig som mulig, er der sat en kraftig 2-gears boremotor, på netop denne rig. Med boremotoren kan riggen udfører snegle- og hulsneglsboringer, installering af filterrør til vand og luft, og jordprøveudtagning.

Geoprobe® Model 54MT

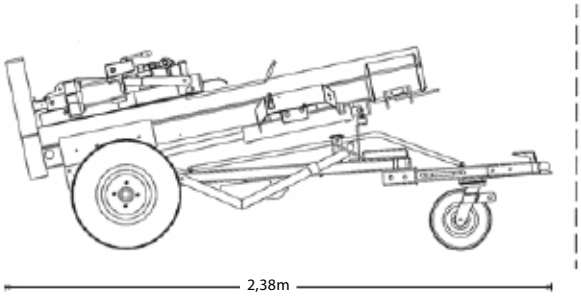

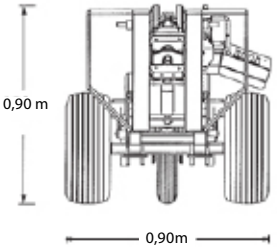

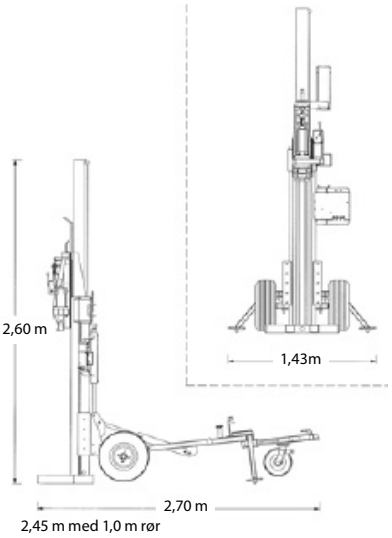

Den mindste rig i NIRAS' garage. Men stadigvæk en vigtig brik for at kunne yde vores kunder den bedste service. Denne rig har foldbar mast, så det er muligt at arbejde under meget trange forhold.

Riggen bruges ofte indendørs, da den ofte kan komme ind på steder, hvor andre må give op. Geoprobe ®-riggen bruges til undersøgelser med NIRAS' avancerede online-udstyr som f.eks. LL-MIHPT og MIHPT, men bruges også i forbindelse med alle andre Geoprobe®-ydelser. Riggen vejer kun 430 kg og kan opstilles og gøres klar af et par NIRAS-operatører. Motor og hydraulikpumpe kan placeres væk fra riggen, så motorstøj og gasser ikke generer på arbejdsstedet.

Geoprobe® Model 6610DT

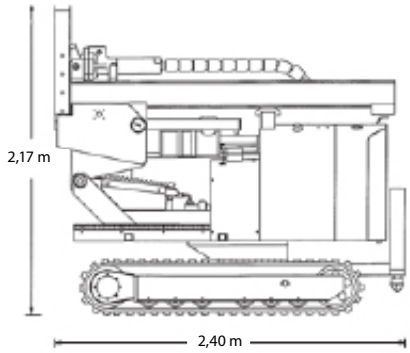

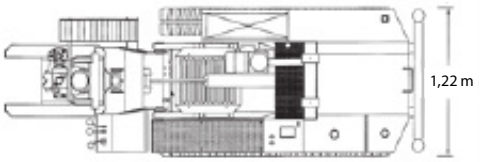

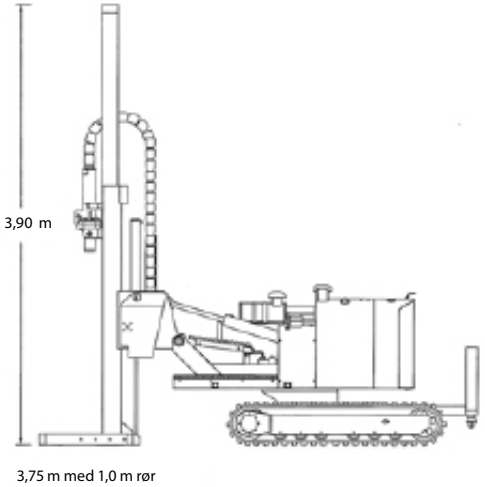

Geoprobe® -rig med bælter. Riggen er monteret med den kraftige GH60 hammer samt roterende borehoved til gennemboring af f.eks. betonoverflader. Riggen er kompakt i størrelse, men i stand til at gå dybt med prøveudtagningsværktøjerne.

Er jordbundsforholdene vanskelige at gennemtrænge, er det model 66DT, som skal bruges. Riggen er perfekt til at lave kontinuerte Dual-Tube kerneprøver med, men bruges også til permanente filtersætninger i op til 2"/63 mm. Riggen bruges i vid udstrækning til alle elementer af jordbundsundersøgelser i det daglige.

Vægten er ca. 2500 kg, så riggen kan stadig let flyttes med kran, hvis det er nødvendigt.

Skal der arbejdes indendørs, er NIRAS i besiddelse af et mobilt aktivt udsugningsanlæg til riggenes udstødningsgasser.

Geoprobe® model 7822DT

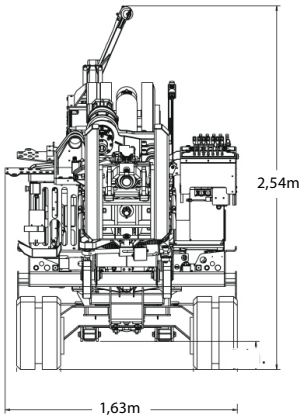

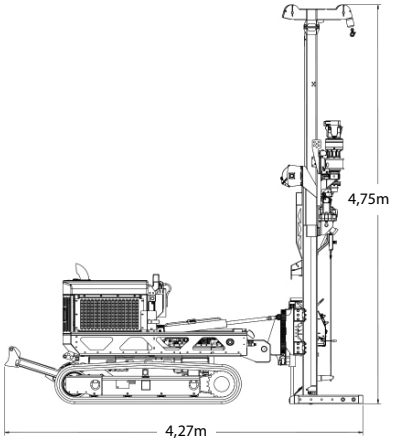

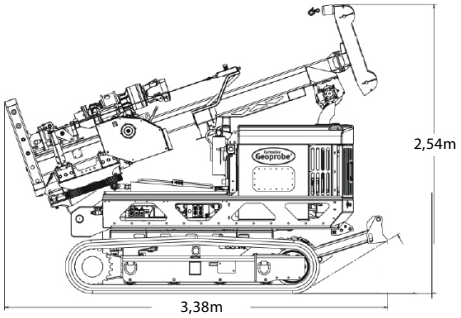

Meget kraftfuld Direct Push rig, som kan bruges i alle vores forskellige undersøgelsesmetoder, med Geoprobe systemet. Riggen er monteret med den nyudviklede GH63 hammer; en hammer som giver mulighed for at drive udstyret ned i størst mulig dybde. Endvidere er der mulighed for at monterer et betonbor, hvis kraftig belægning skal gennembrydes.

Et hydraulisk wirespil, med kraftig stålwire, gør at kerneprøveudtagning i større dybder, bliver betydeligt nemmere og hurtigere. Ved hjælp af et hydraulisk stempelsystem, fastmonteret på riggen, kan kerneprøverne trykkes ud af prøveudtagningsrøret.

For at gøre riggen så alsidig som mulig, er der sat en kraftig 2-gears boremotor, på netop denne rig. Med boremotoren kan riggen udfører snegle- og hulsneglsboringer, installering af filterrør til vand og luft, og jordprøveudtagning.

En af de lidt mere specielle features ved netop denne rig, er at boretårnet kan oscillere omkring sin egen akse, hvorved riggen kan opstilles korrekt, selv på skrånende overflader. Endvidere er det muligt at udfører skrå sonderinger, under f.eks. fundamenter.

En alsidig rig.

Generel info:

- Alle rigge kan flyttes/løftes med kran
- Udsugningsgasser mobilt aktivt udsugningsanlæg til riggenes udstødningsgasser ved arbejde indendørs
- Lav belastning på jorden, da de kører på bælter - og ellers benyttes køreplader (kan selv medbringe plast-plader til kortere afstande)
- Alle Geoprobes undersøgelsessystemer (HPT, MIHPT, OIHPT, DT, SP16) kan benyttes med alle rigge

Kontakt



Lars Prinds Hedegaard
Teamchef, Geoprobe
Miljøtekniker
T: 4810 4363
E: lph@niras.dk



Gro Lilbæk
Specialist, Geoprobe
Hydrogeolog, PhD
T: 6038 4218
E: grli@niras.dk